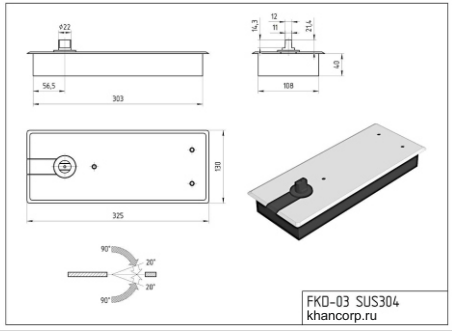
ϕ22
56,5
303
14,3
12
11
21,4
40
108
130
325
90°
20°
20°
90°
FKD-03 SUS304
khancorp.ru