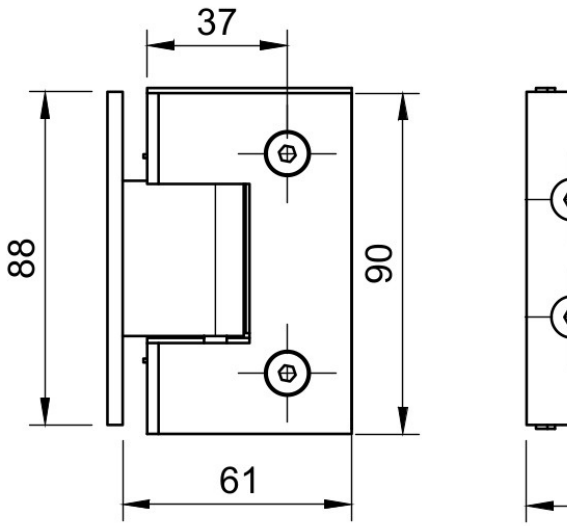

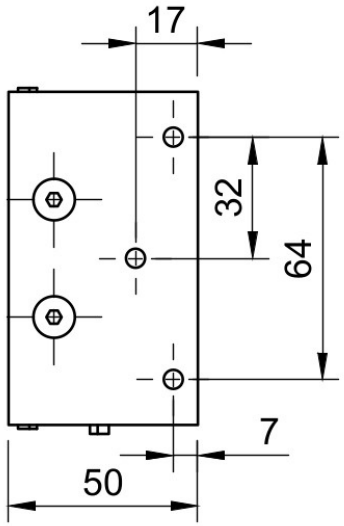

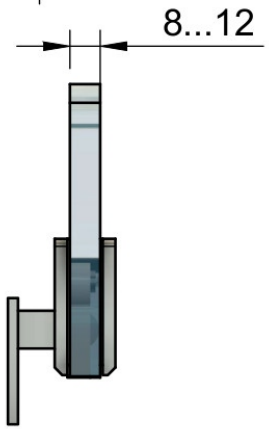

Поворот в обе стороны на 90°

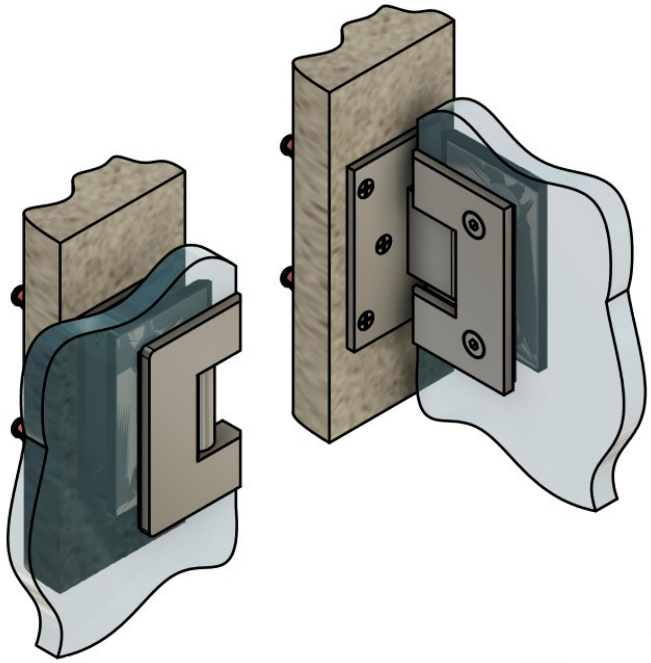

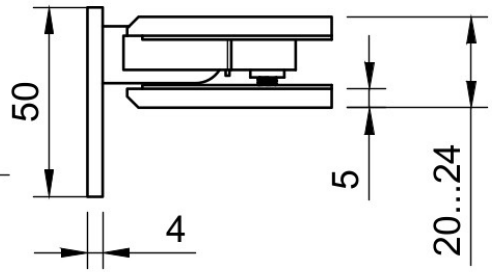

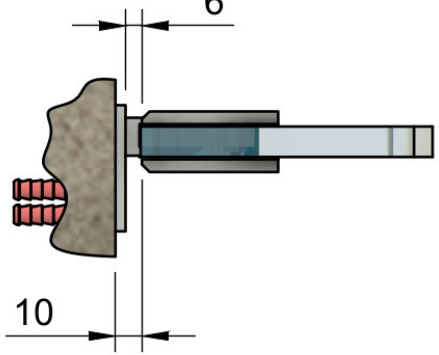

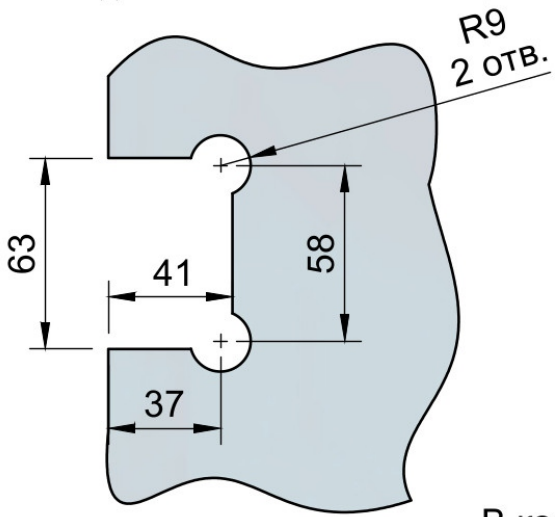

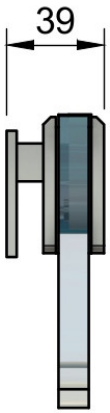

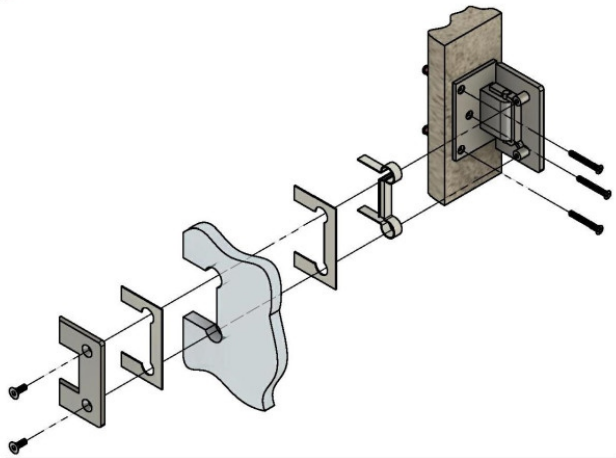

В комплекте прокладки для стекла 8мм, 10мм, 12мм

FDP-15 SUS304

khancorp.ru