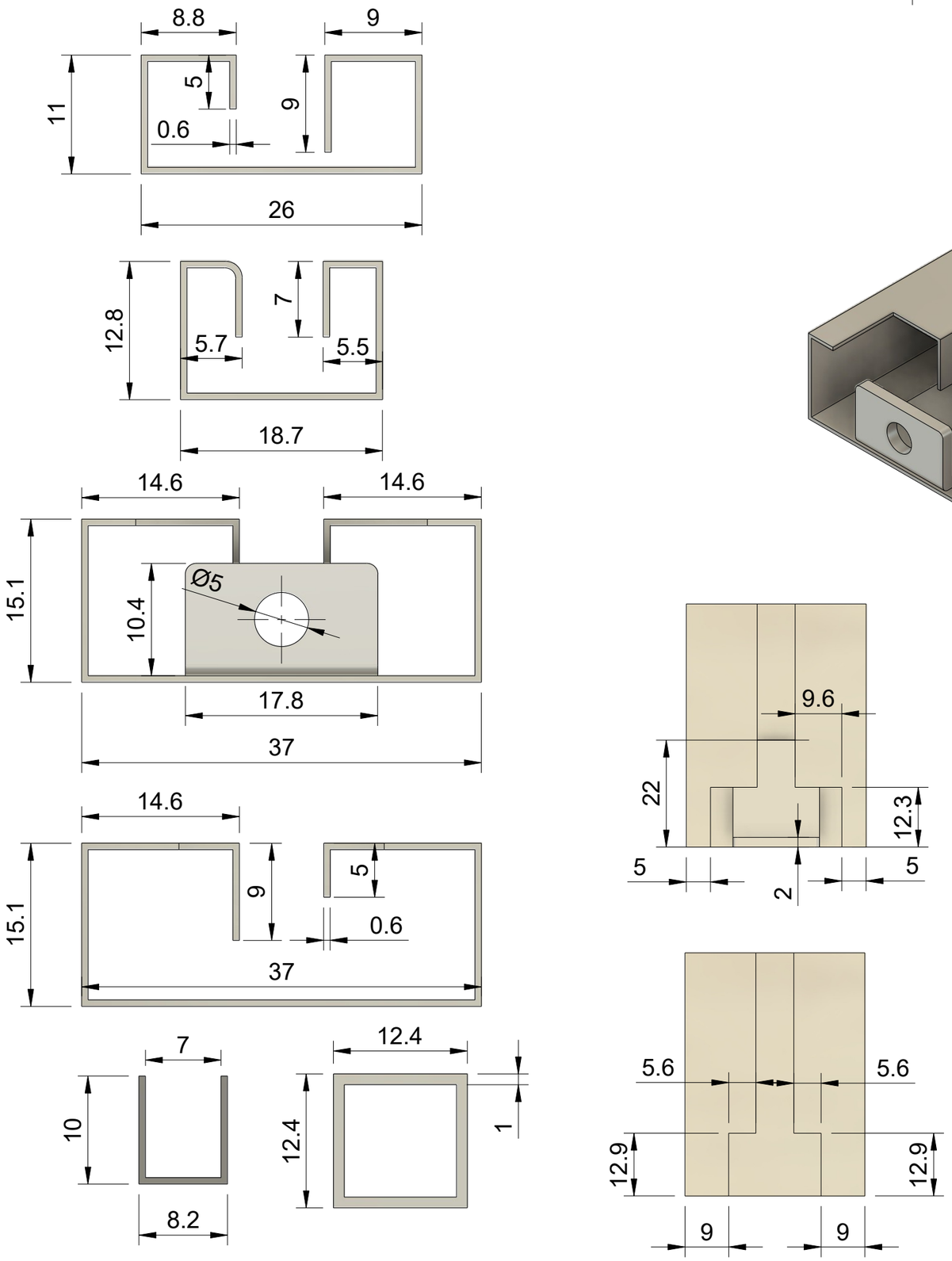

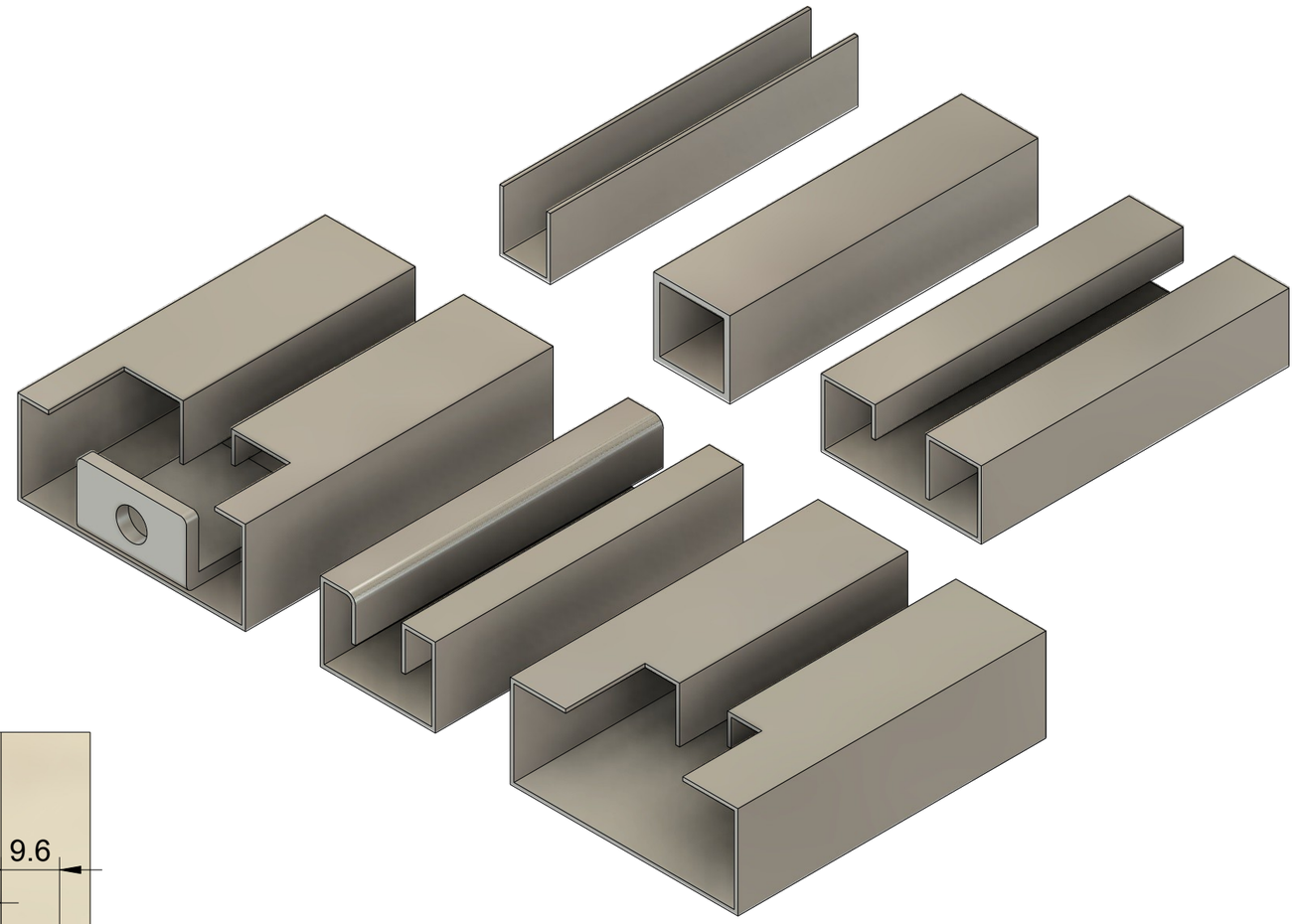

FDS-104 SUS304

khancorp.ru

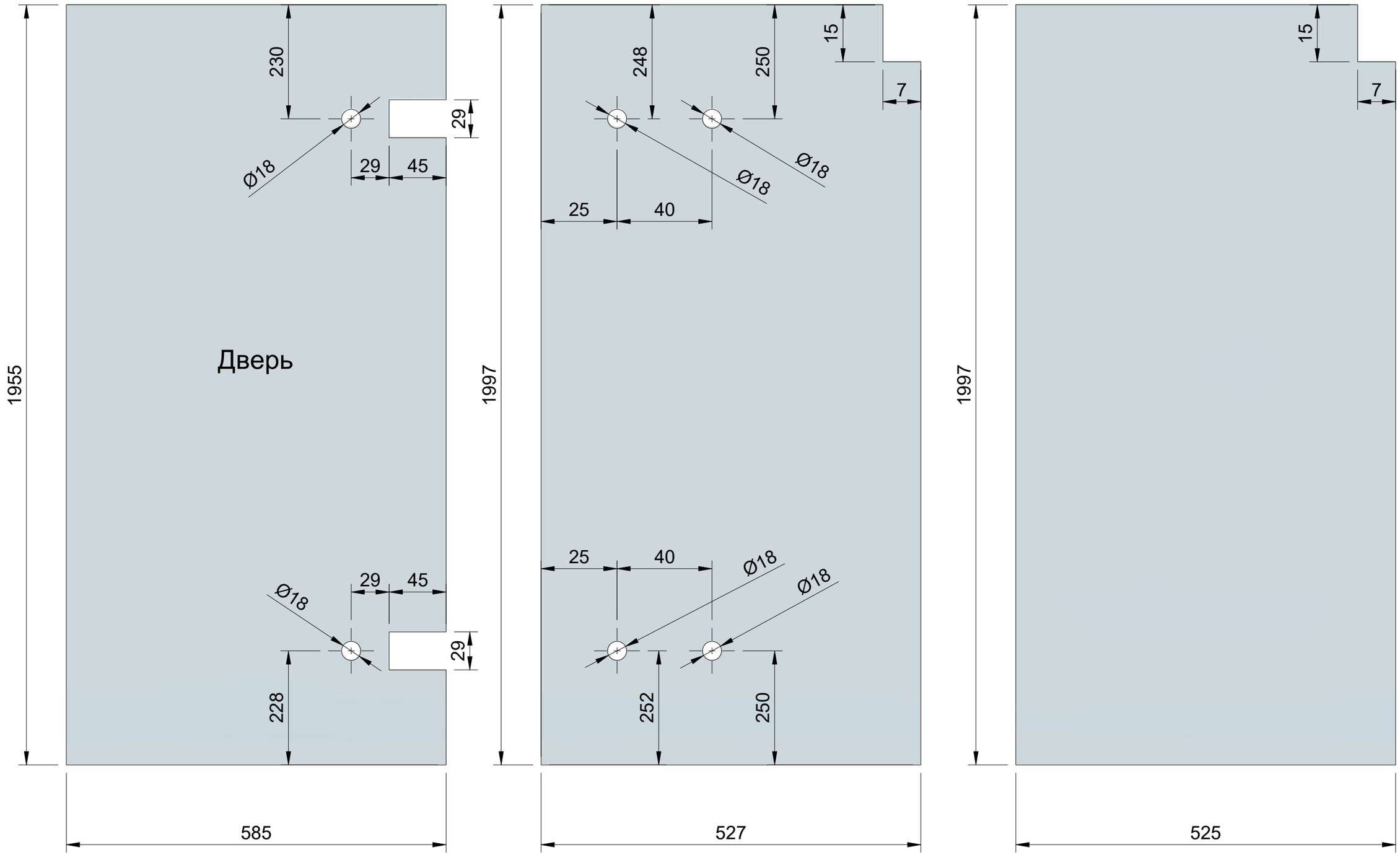

FDS-104 SUS304
khancorp.ru

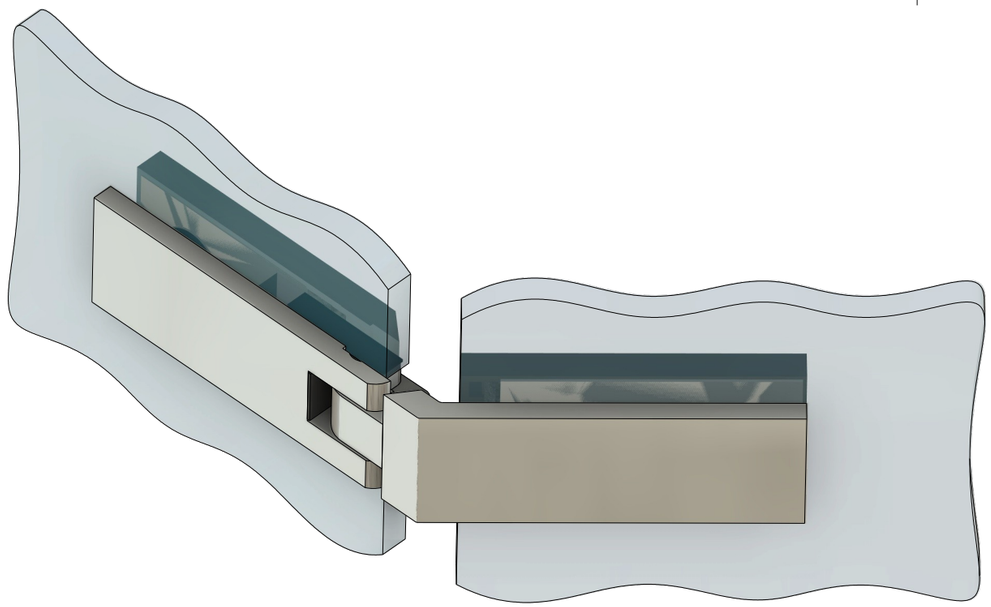

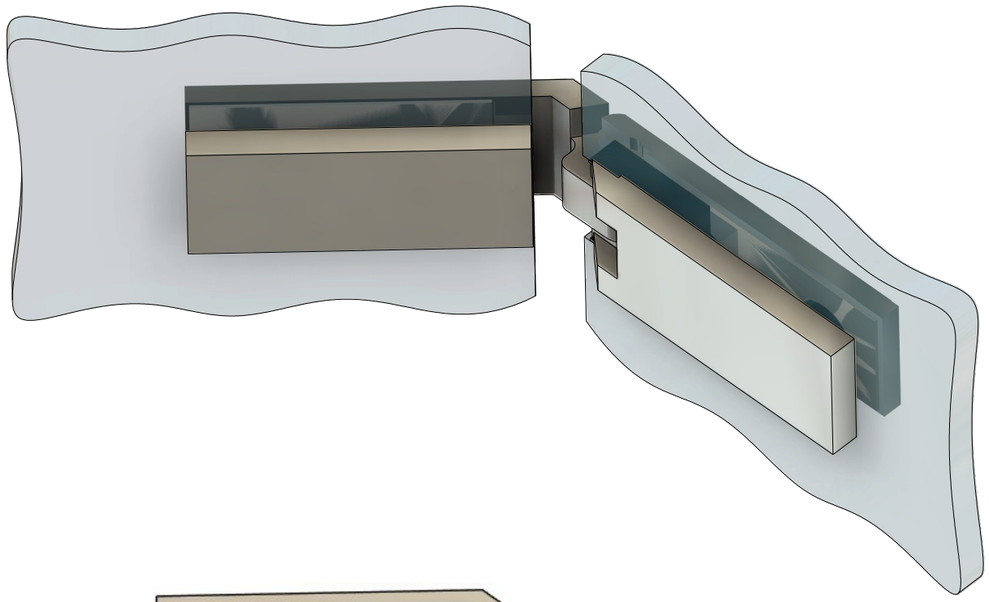

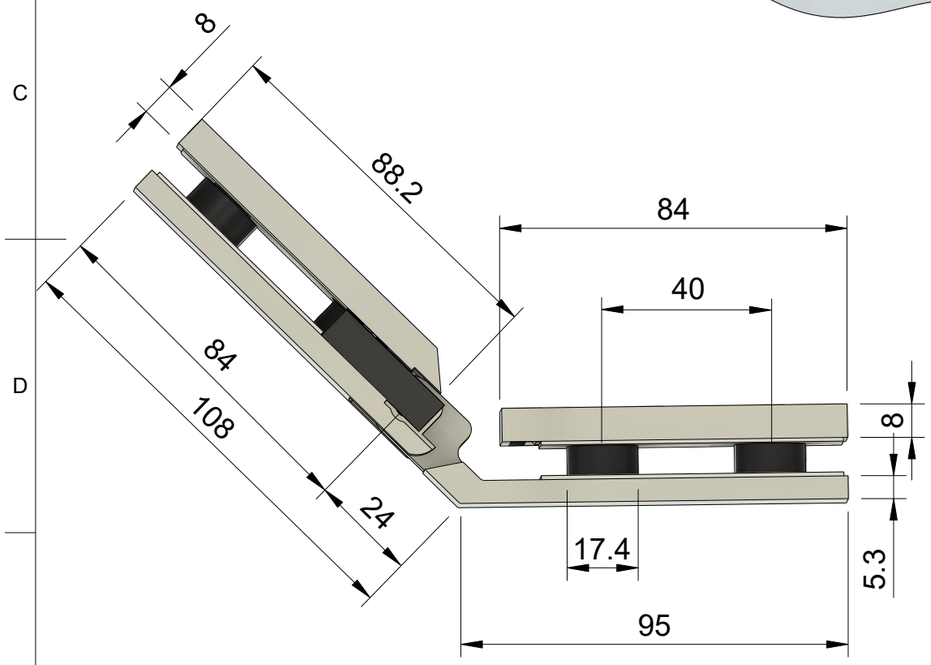

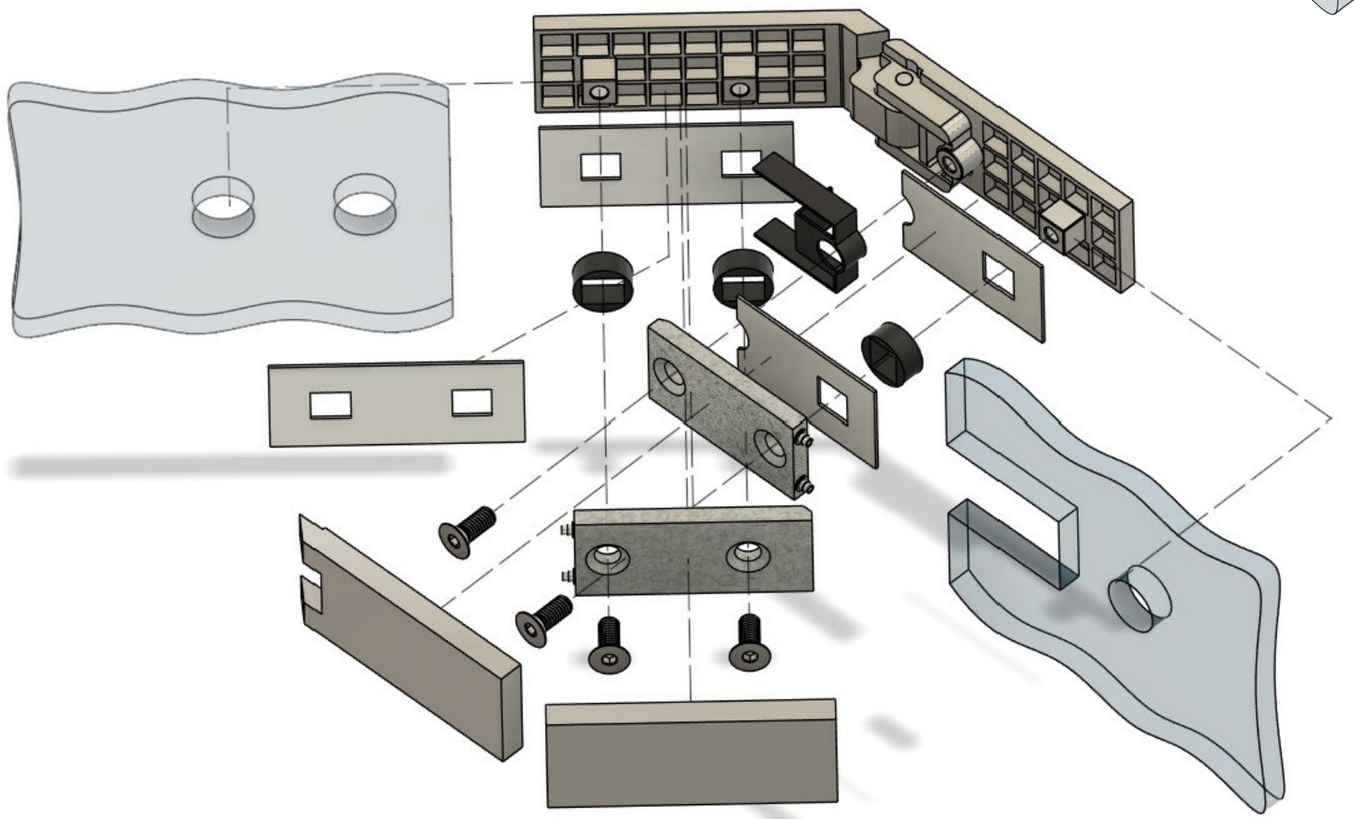

FDS-104 SUS304
khancorp.ru

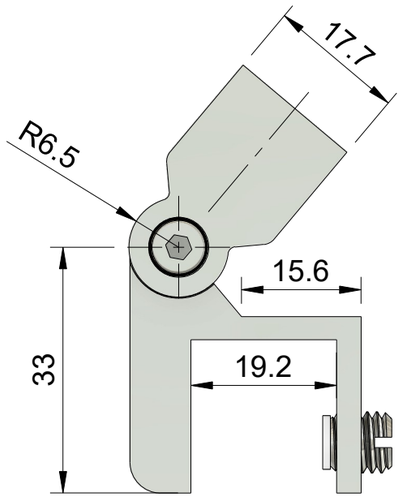

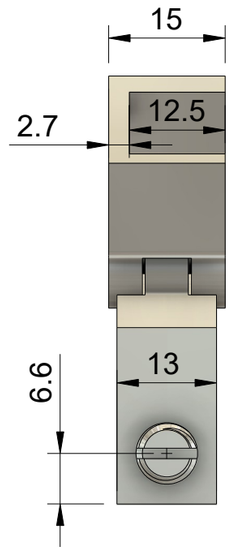

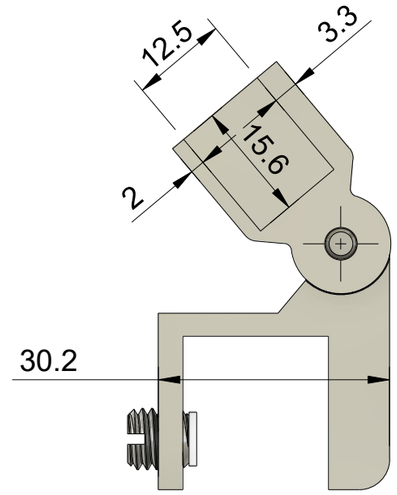

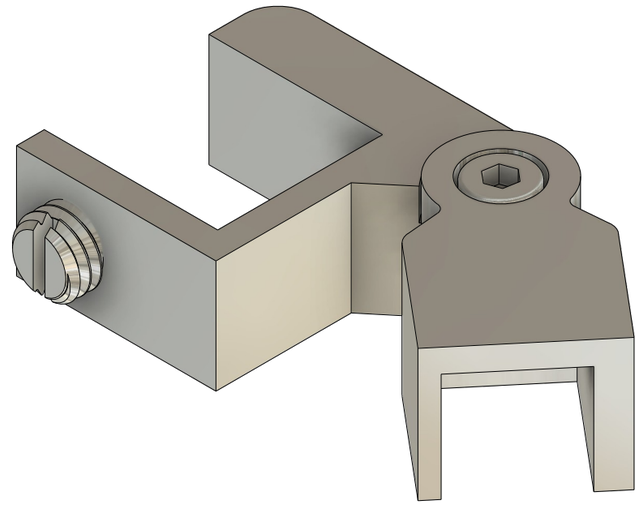

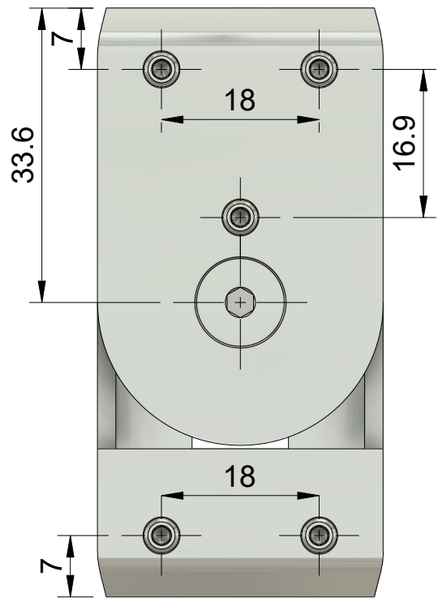

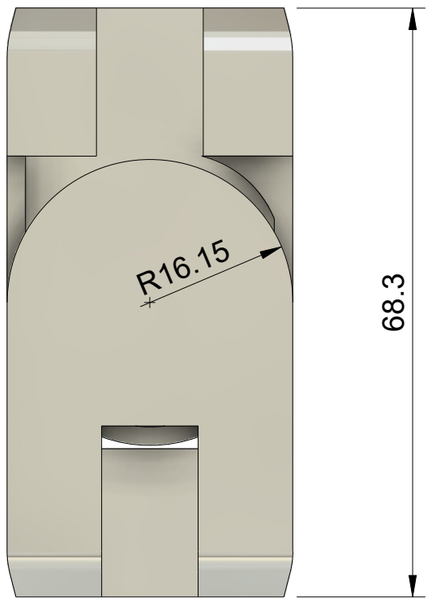

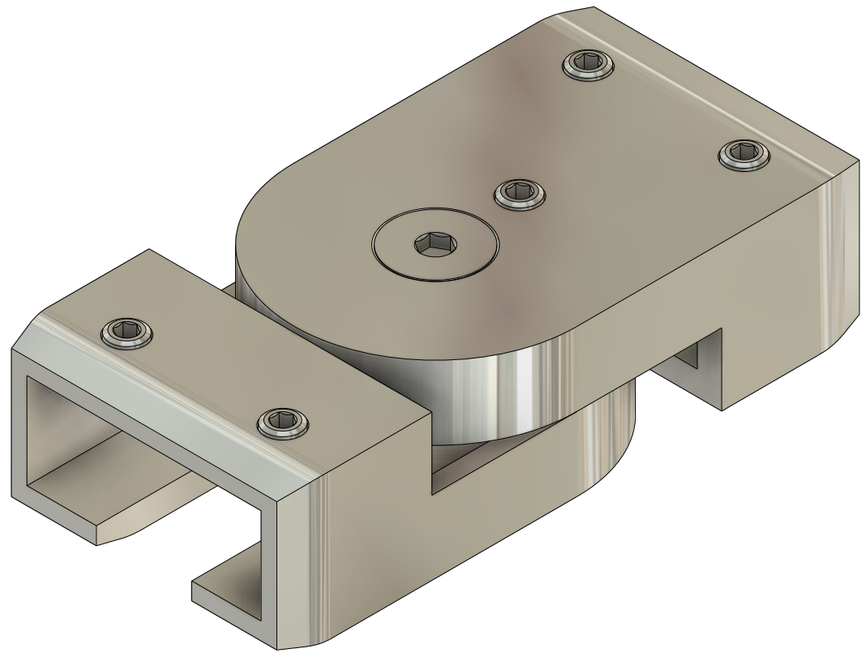

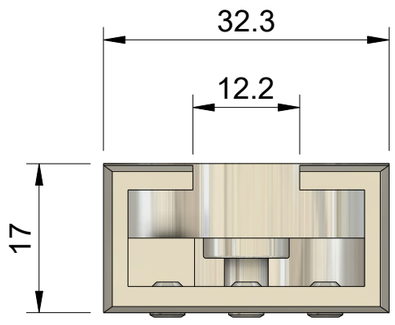

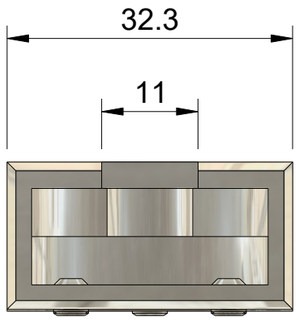

FDS-104 SUS304
khancorp.ru

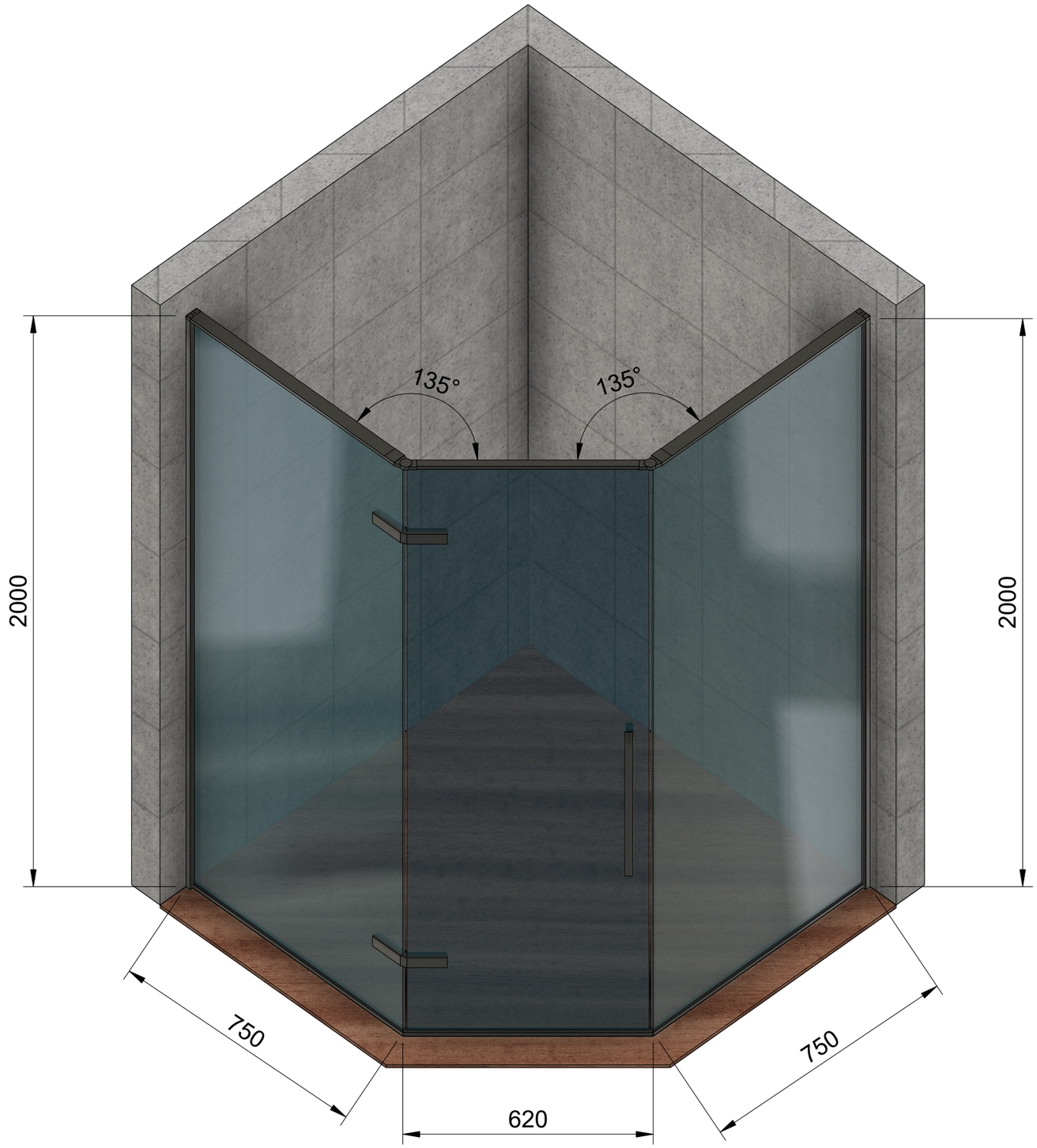

FDS-104 SUS304
khancorp.ru