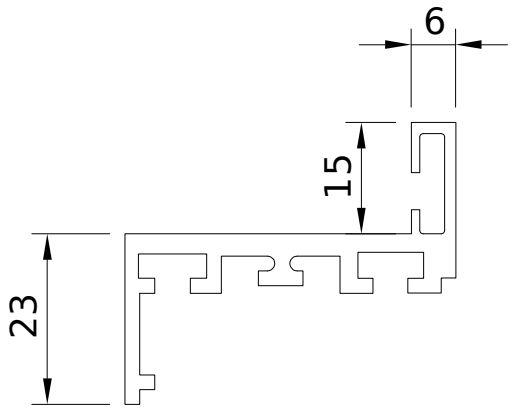

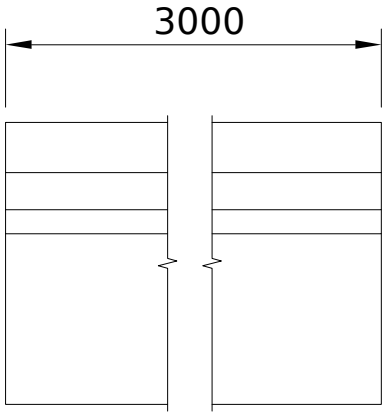

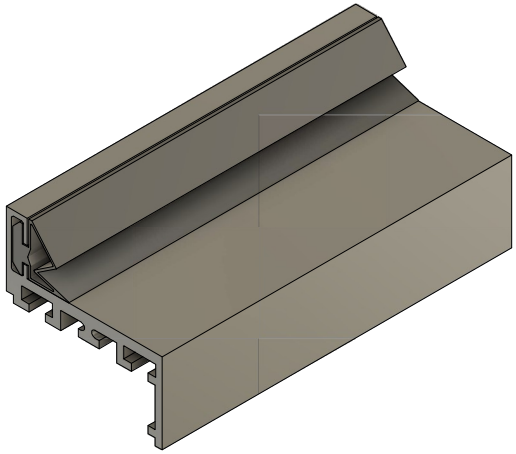

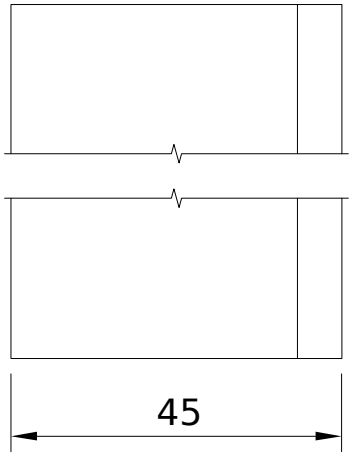

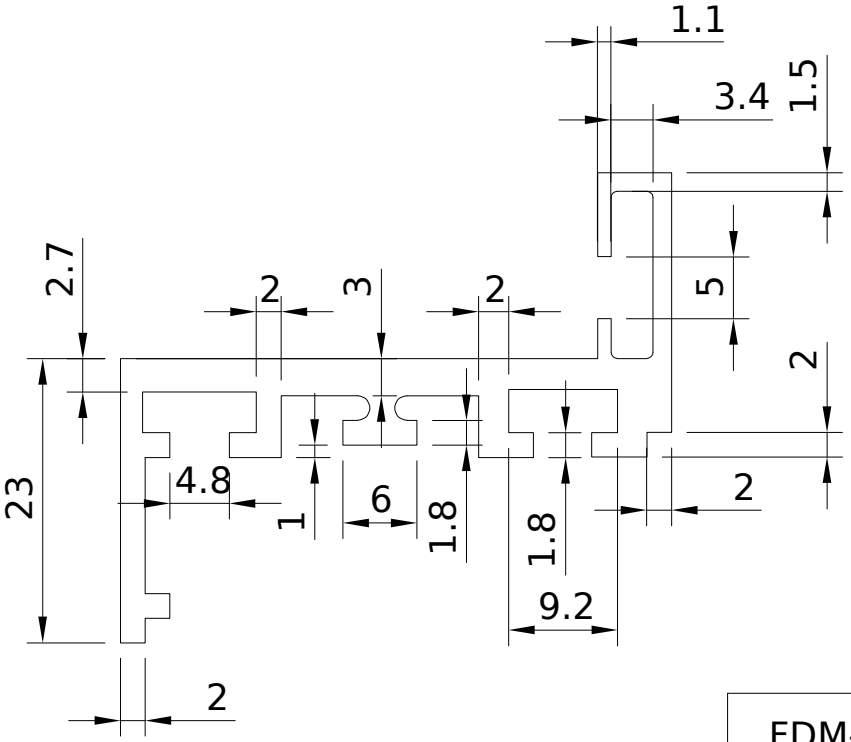

FDM-66

khancorp.ru