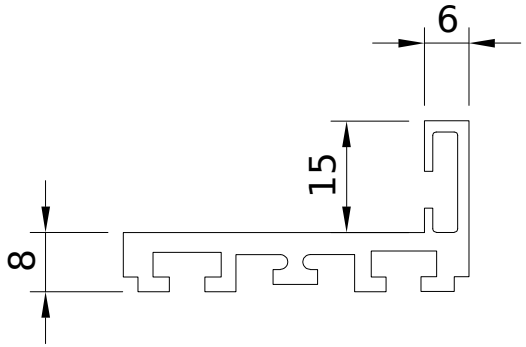

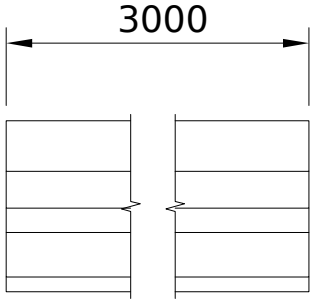

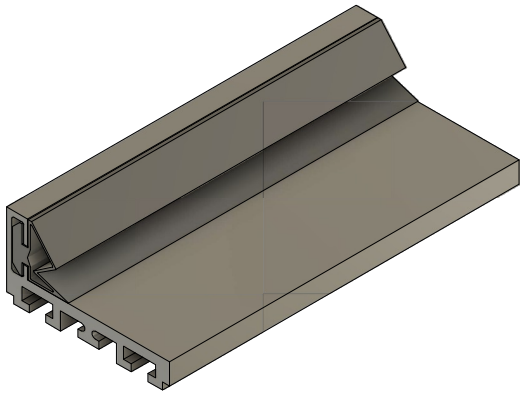

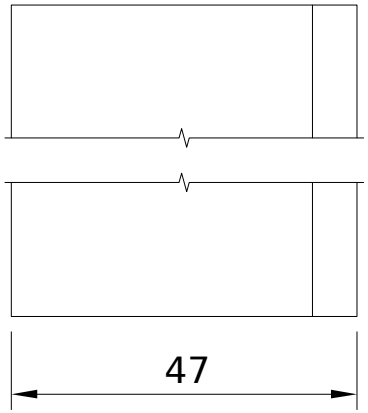

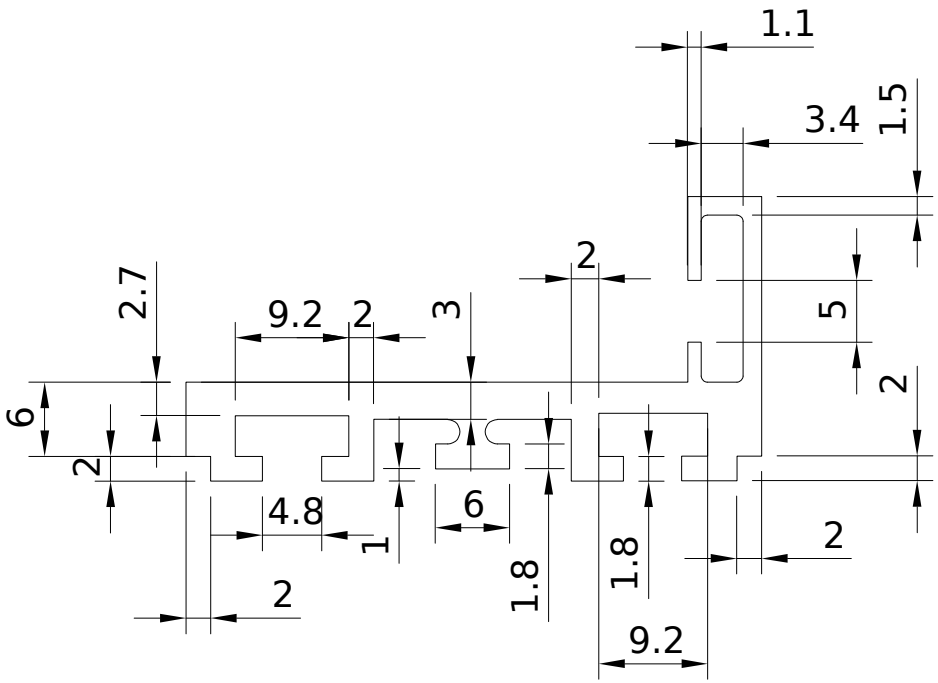

FDM-65

khancorp.ru