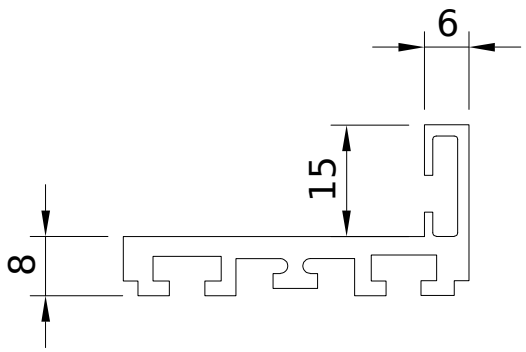

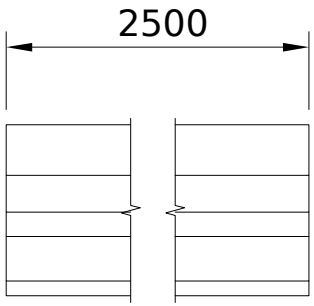

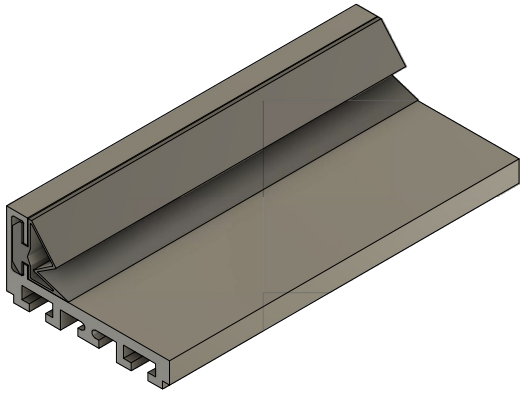

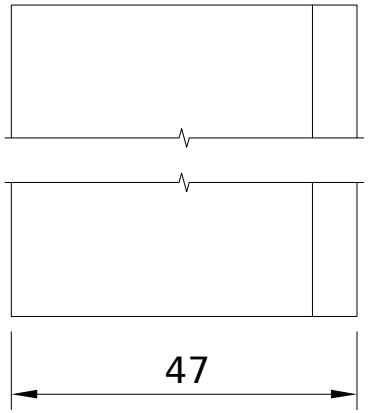

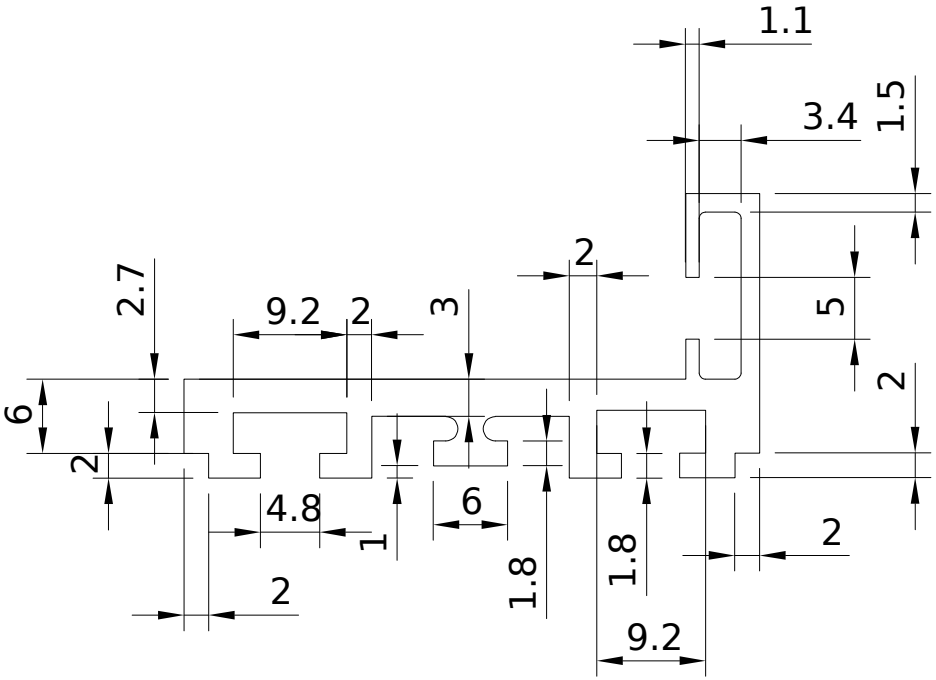

FDM-63

khancorp.ru