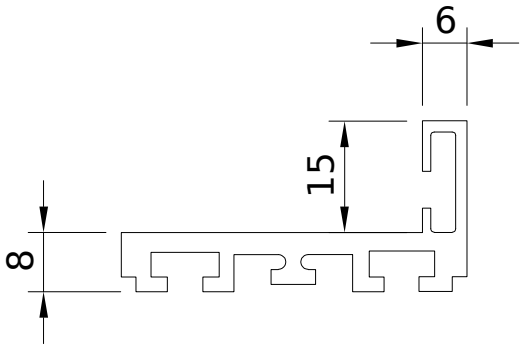

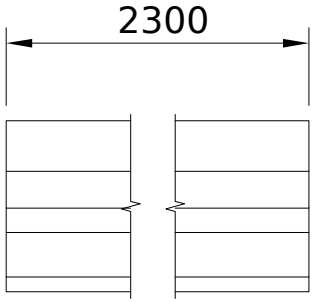

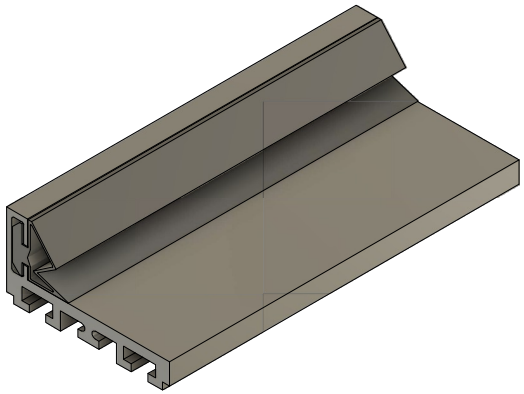

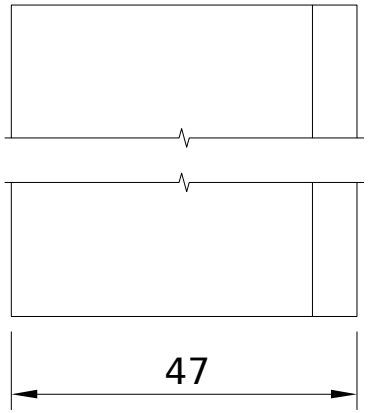

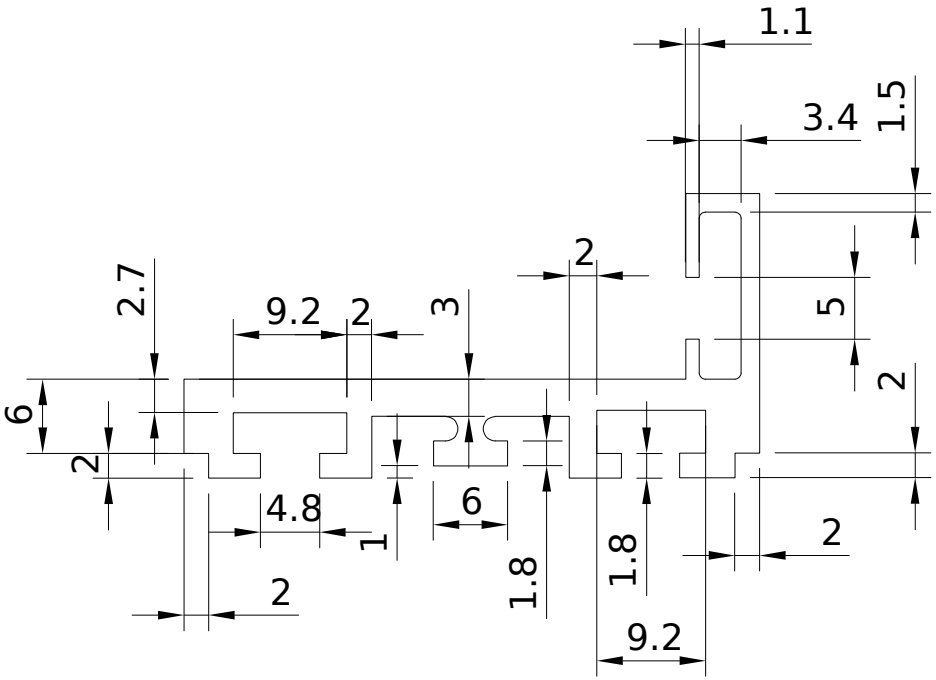

FDM-60

khancorp.ru